LEDSON

EPIX21 SLIM CURVED

INSTALLATION INSTRUCTIONS

LED bar with powerboost

Technical specifications:

- LED bar with E-approved mode (standard) and powerboost mode for full output
- 9-36 VDC

Read the instructions carefully before mounting and installing the light!

1. NOTE! The LED bar becomes very hot during use – be careful not to burn yourself
2. Keep the cooling fins clean and unobstructed to maintain proper cooling
3. Check local laws regulating auxiliary lights to ensure proper installation and usage
4. Disconnect the ground connection from the battery (marked "-") to avoid accidental short circuits before connecting any new wiring
5. Route the new cables alongside existing ones, using tape or zip ties if necessary. Make sure the cables are not near any moving or hot parts in the engine bay

Mounting and installation

1. Drill a 8.5 mm hole for the mounting screw in the surface where you want to install the LED bar
2. First place the washer, then securely tighten the nut
3. Connect the cables as follows:

- **Black:** Ground "-" – Connect to the battery's negative terminal or a chassis ground point
- **Red:** High beam "+" – Connect to the vehicle's high beam via a suitable relay and possibly a switch

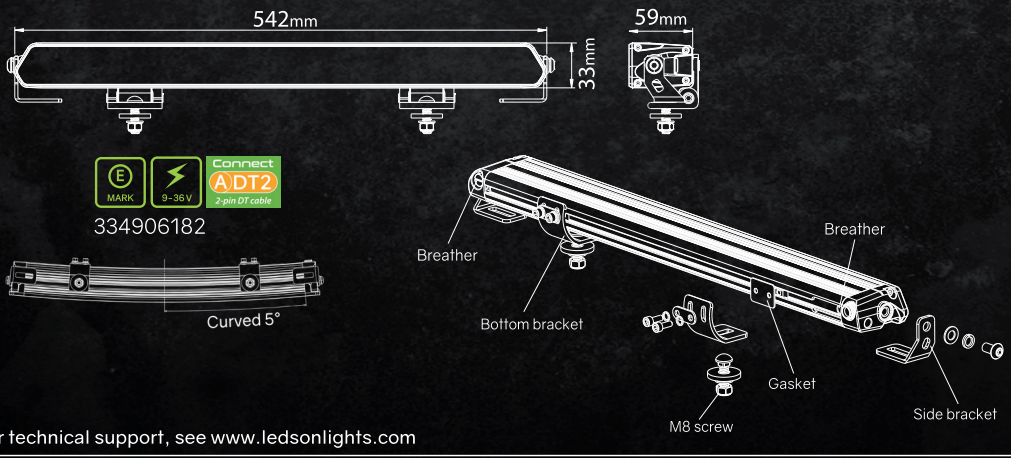

For technical support, see www.ledsonlights.com

Powerboost

Your auxiliary light is delivered in E-approved mode by default, but can easily be switched to powerboost mode for extra brightness (not E-approved). For powerboost mode, remove the internal fuse located next to the connector.

Two different power modes

Within the EU, regulations on how bright a vehicle's high beam may be vary. That's why this auxiliary light features two power modes. The default mode (E-approved) is adapted to meet the strictest requirements. In certain countries, or off-road where these regulations do not apply, the light can be switched to a mode with maximum brightness (powerboost) to deliver full performance and make full use of the product's capabilities.

LEDSON

EPIX21 SLIM CURVED

INSTALLATIONSANVISNINGAR

LED-ramp med powerboost

Tekniska specifikationer:

- LED-ramp med E-godkänt läge (standard) och powerboost-läge för full effekt
- 9-36 VDC

Läs instruktionerna noggrant innan du monterar och installerar rampen!

1. OBS! LED-rampen blir väldigt varm under användning - var försiktig så du inte bränner dig
2. Håll kylflänsarna rena och fria för att upprätthålla nödvändig kylning
3. Kontrollera lagar som reglerar extraljus för korrekt montering och bruk
4. Koppla bort jordanslutningen från batteriet (märkt "-") för att undvika oavsiktlig kortslutning innan anslutning av nytt kablage
5. Dra de nya kablarna längs med redan existerande kablar, använd tejp/buntband om nödvändigt. Se till att kablarna inte är i närheten av några rörliga/heta delar i motorrummet

Montering och installation

1. Borra 8,5 mm hål för skruvplaceringen på den yta där du vill montera
2. Placera först brickan och dra sedan åt muttern ordentligt
3. Koppla in kablarna enligt nedan:

- **Svart:** Jord "-" Kopplas till batteriets minuspol eller jordpunkt i chassiet
- **Röd:** Helljus "+" Kopplas till fordonets helljus via lämpligt relä och eventuellt brytare

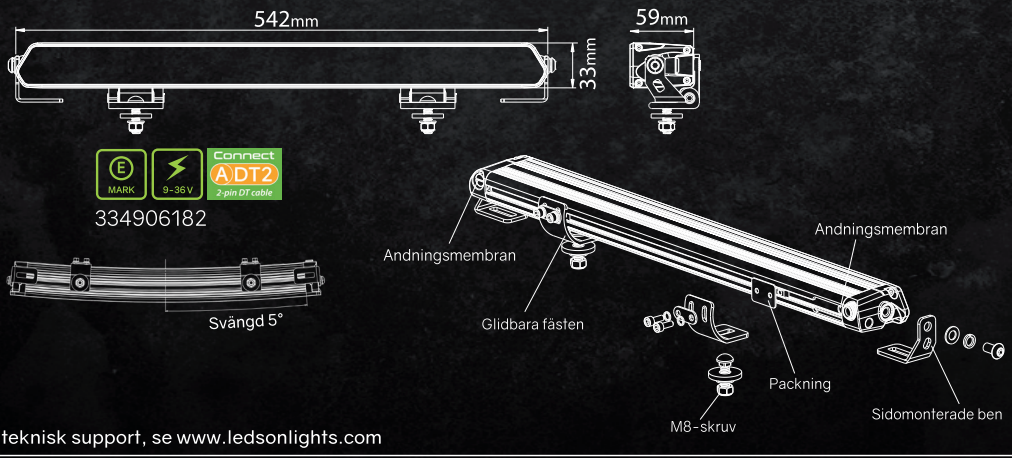

För teknisk support, se www.ledsonlights.com

Powerboost

Din ramp levereras i E-godkänt läge som enkelt kan växlas till powerboostläge för extra ljusstyrka (ej E-godkänt). För att aktivera powerboost-läget, avlägsna säkringen som sitter bredvid kontakten.

Två olika effektlägen

Inom EU varierar reglerna för hur starkt fordonets helljus får lysa. Därför har denna ramp två effektlägen, där det förinställda läget (E-godkänt) är anpassat efter de striktaste kraven. I vissa länder, eller off-road där dessa regler inte gäller, kan ljuset ställas om till ett läge med maximal ljusstyrka (powerboost) för att ge max effekt och utnyttja produktens kapacitet till fullo.